CONFEDERACION HIDROGRAFICA
DEL
GUADALQUIVIR

SEGUNDA SECCION
DELEGACION DE JAEN

HOJA Nº 3-III

Perfiles transversales

DE LA DESVIACION DEL ARROYO DE VALPARAISO

PROYECTO de defensas
de Beas de Segura (Jaén)
OBRAS DEFINITIVAS

ESCALA 1:100

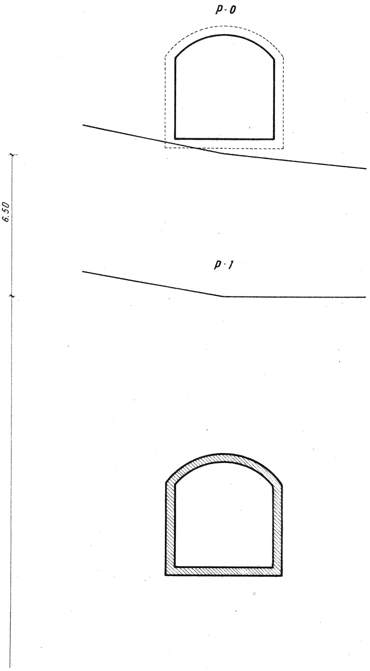

p-2

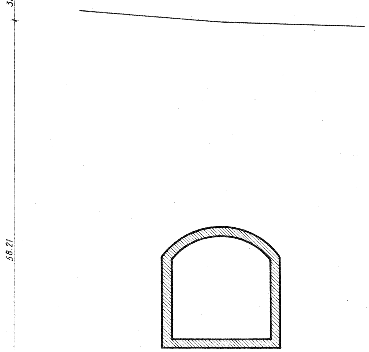

p-3

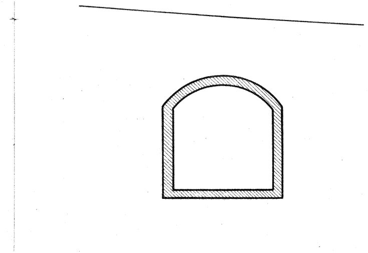

p-4

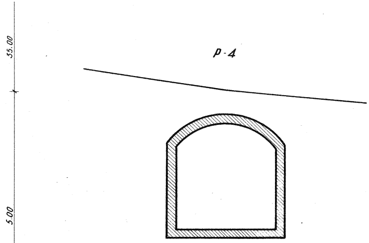

p-5

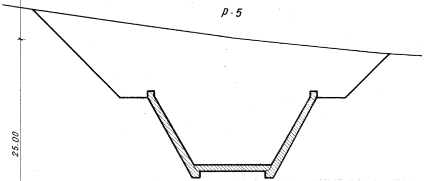

p-6

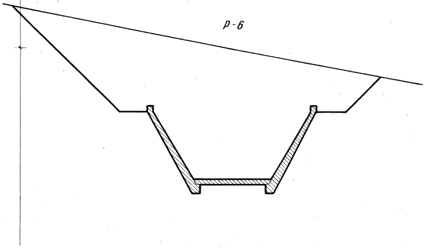

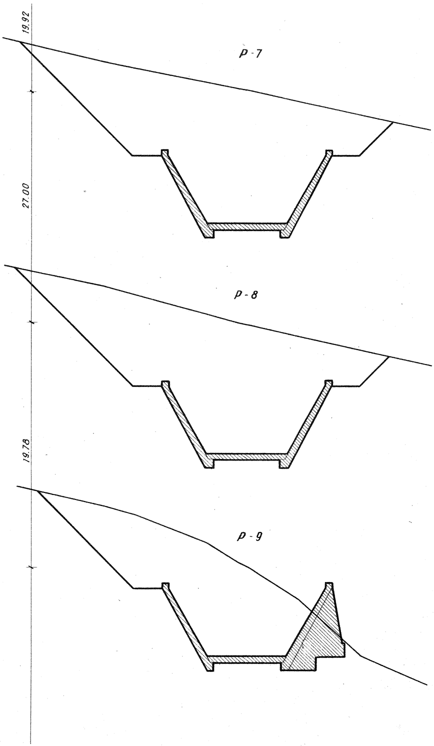
19.92
27.00
19.78
P-7
P-8
P-9

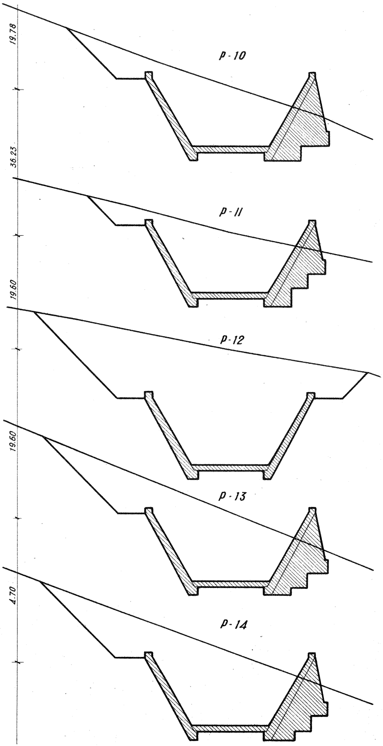
19.78
36.23
19.60
19.60
4.70
P-10
P-11
P-12
P-13
P-14

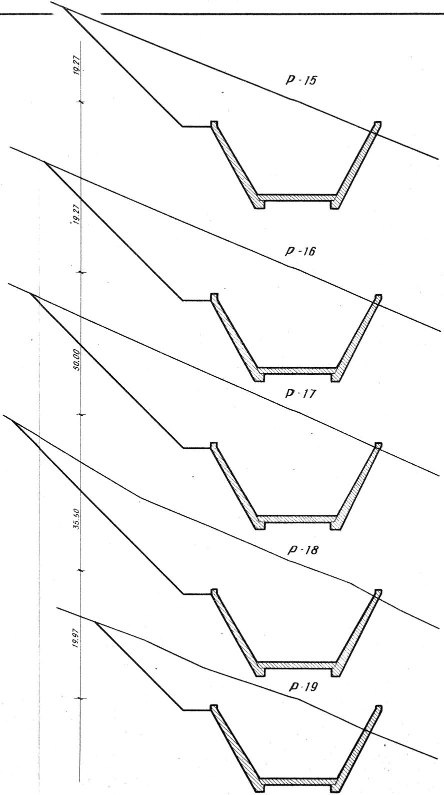
19.27
P-15
19.27
P-16
50.00
P-17
35.50
P-18
19.97
P-19

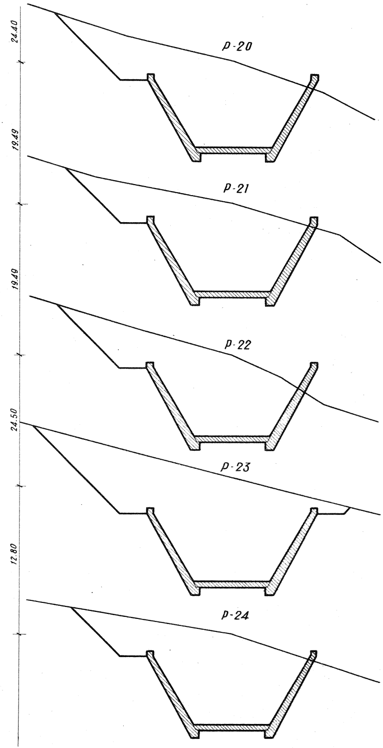
24.40
P-20
19.49
P-21
19.49
P-22
24.50
P-23
12.80
P-24

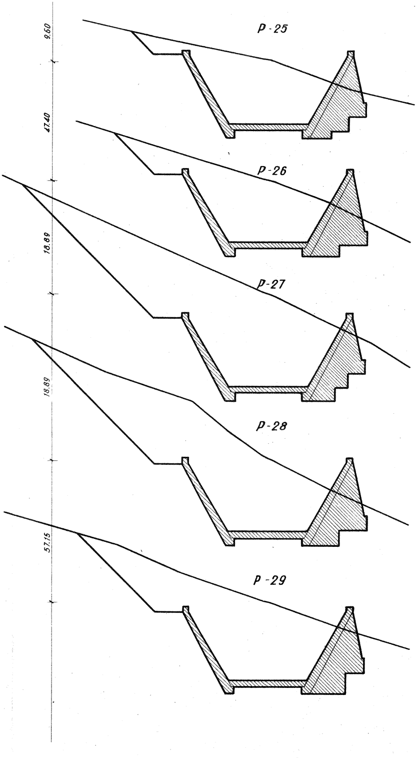
9.60
47.40
18.89
18.89
57.15
P-25
P-26
P-27
P-28
P-29

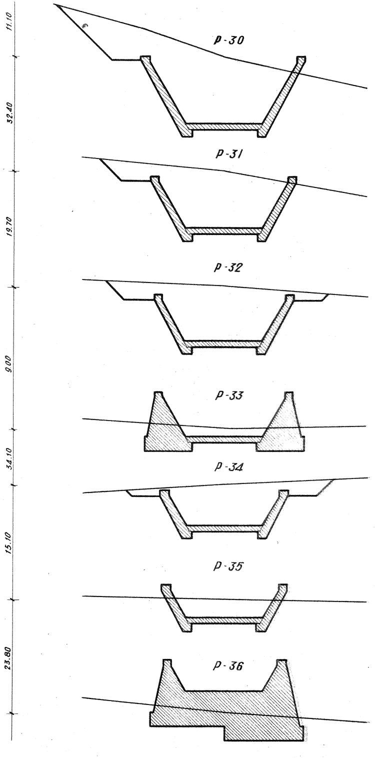
11.10
32.40
19.70
9.00
34.10
15.10
23.80
P-30
P-31
P-32
P-33
P-34
P-35
P-36

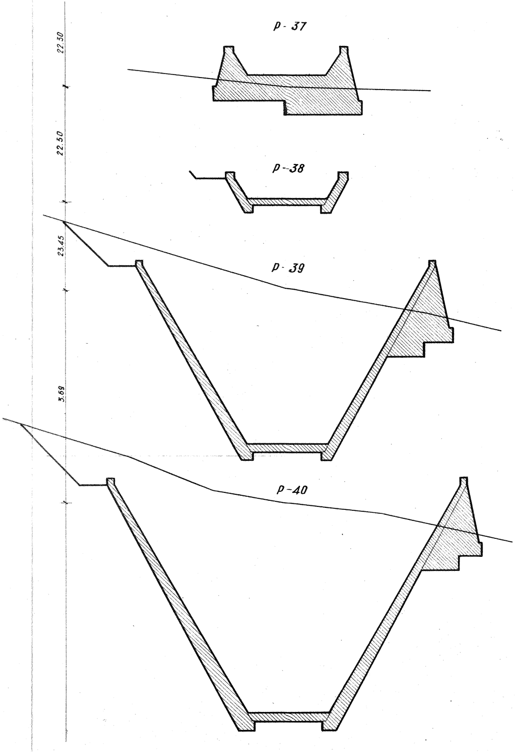
22.30
p-37
22.50
p-38
23.45
p-39
3.69
p-40

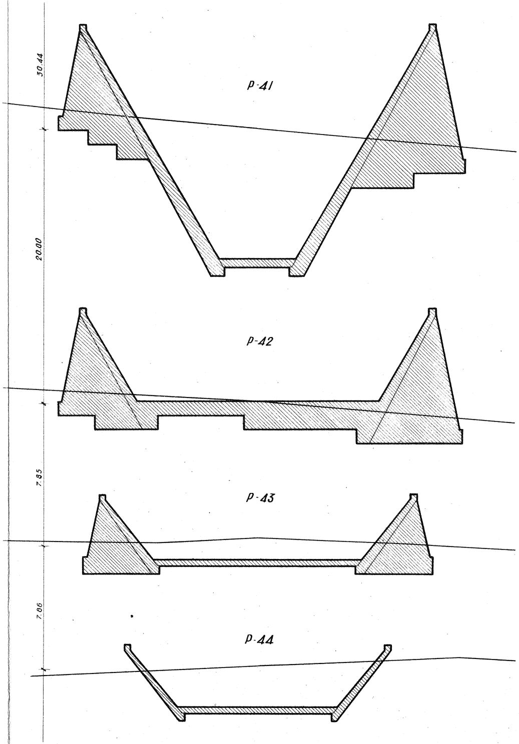
30.44
p-41
20.00
p-42
7.85
p-43
7.86
p-44

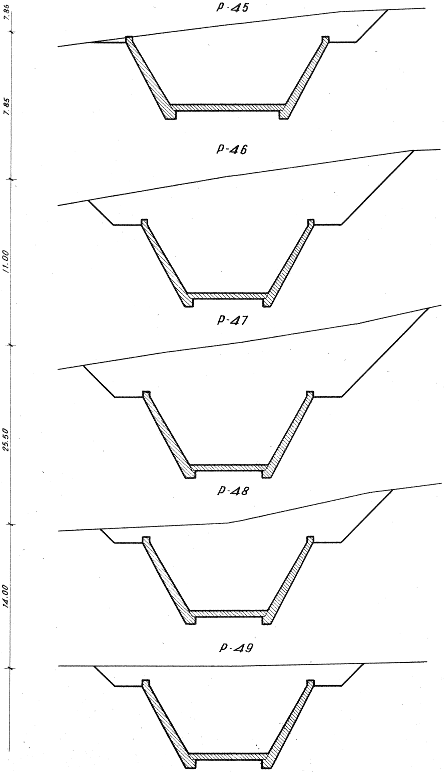
7.86
p-45
7.85
p-46
11.00
p-47
25.50
p-48
14.00
p-49

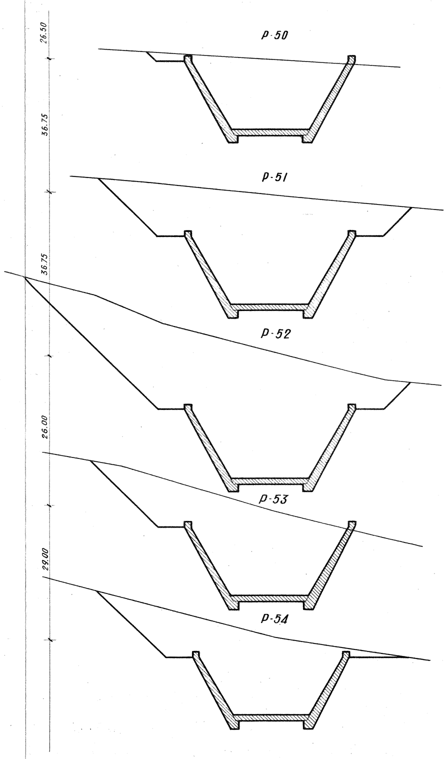
26.50
p-50
36.75
p-51
36.75
p-52
26.00
p-53
29.00
p-54

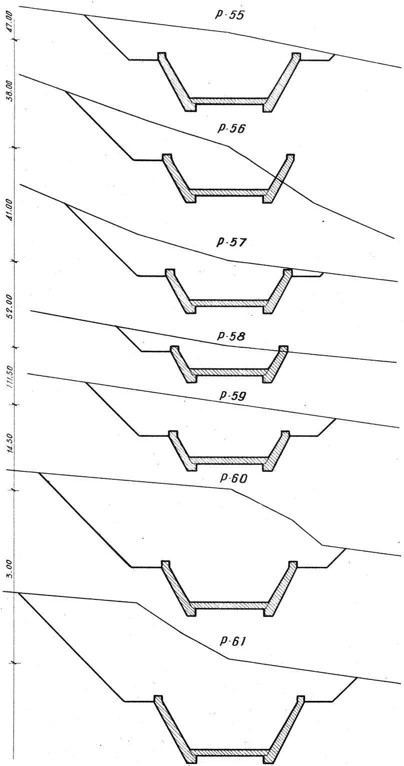
47.00
p-55
38.00
p-56
41.00
p-57
52.00
p-58
11.50
p-59
14.50
p-60
3.00
p-61

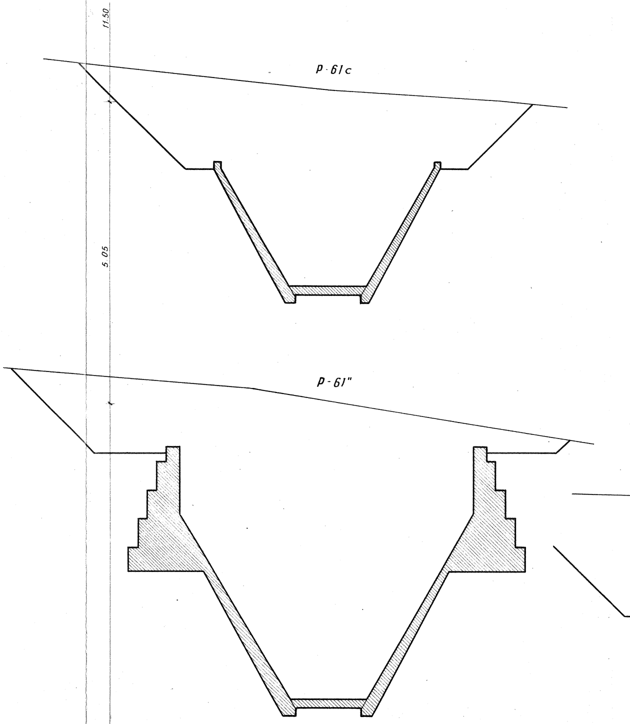
11.50
p-61c
5.05
p-61"

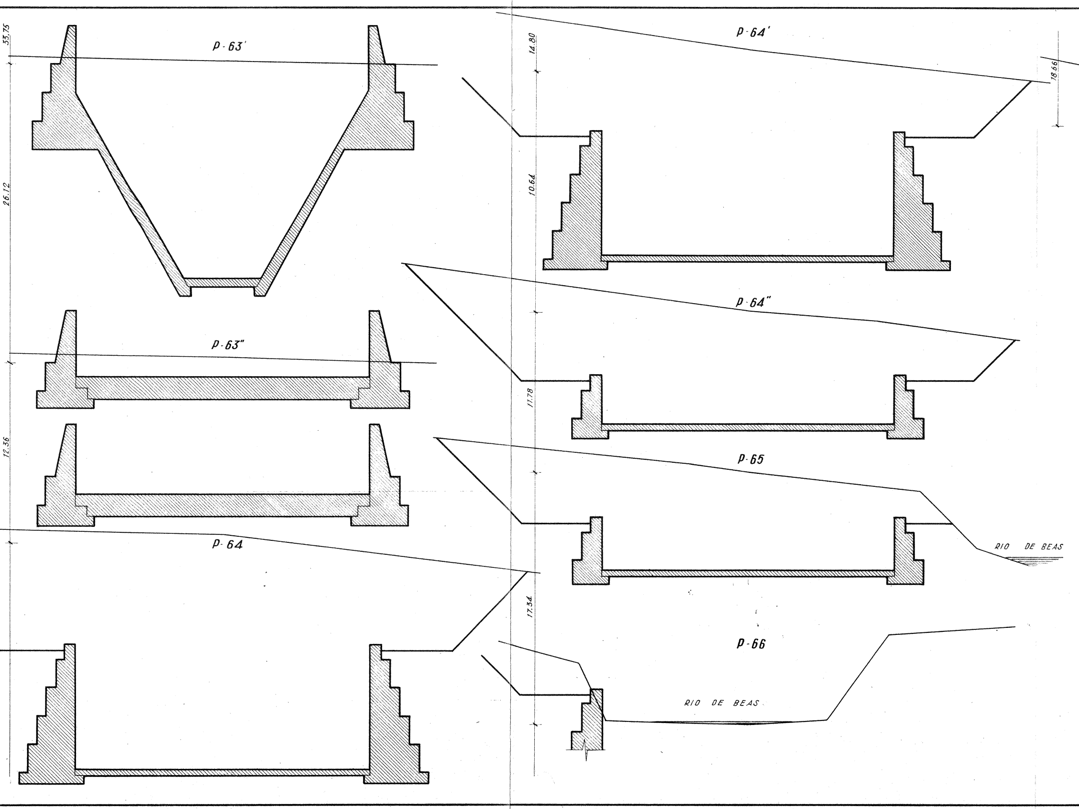
33.75
P-63'
26.12
P-63"
12.36
P-64
14.80
P-64'
18.66
10.64
P-64"
11.78
P-65
RIO DE BEAS
17.34
P-66
RIO DE BEAS

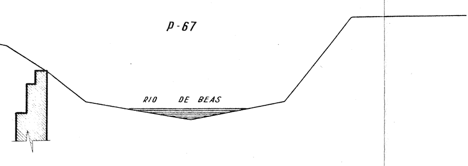
P-67
RIO DE BEAS

EXAMINADO:
EL INGENIERO JEFE DE LA 2ª SECCIÓN

CONFEDERACION HIDROGRAFICA DEL GUADALQUIVIR
SECCION DE CORDOBA

JAEN, DICIEMBRE DE 1954
EL INGENIERO AUTOR DEL PROYECTO