CONFEDERACION HIDROGRAFICA
DEL
GUADALQUIVIR

SEGUNDA SECCION

DELEGACION DE JAEN

HOJA Nº 5 - IV

Amortiguadores y transiciones

EN LA DESVIACION DE LOS ARROYOS TOBILLAS, SAN AGUSTIN Y PALOMARES - CANALES 2 y 3

PROYECTO de defensas
de Beas de Segura (Jaén)
OBRAS DEFINITIVAS

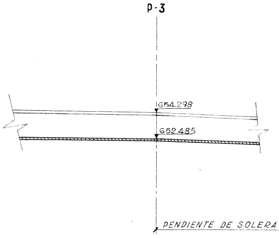
P-3
654.298
652.485
PENDIENTE DE SOLERA

COLCHON AMORTIGUADOR F

ESCALA 1:200

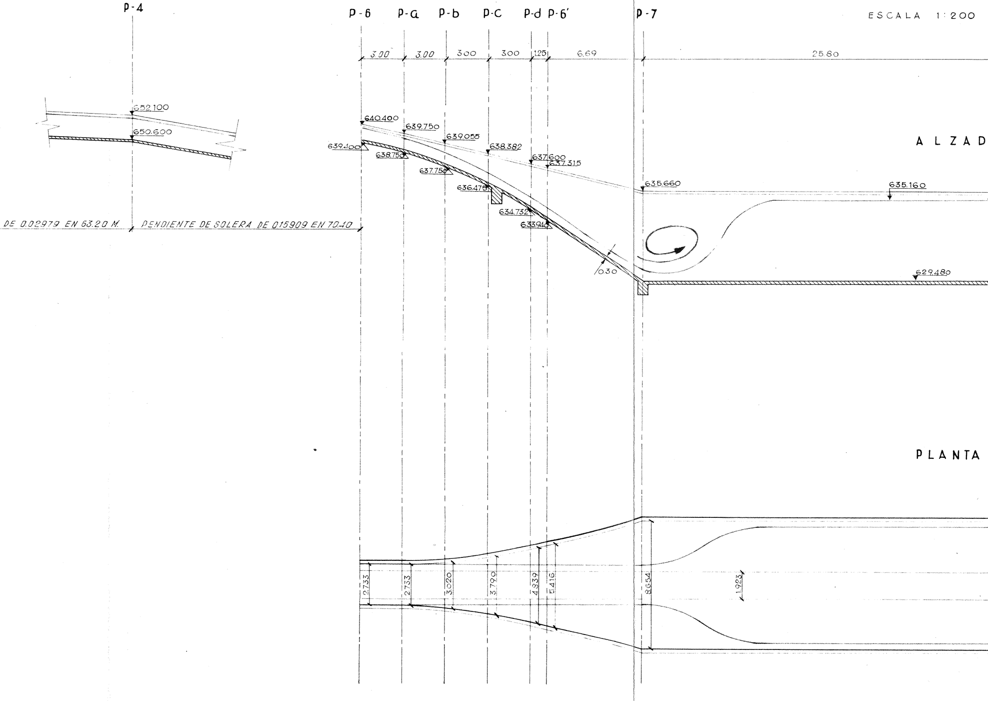
P-4
P-6
P-a
P-b
P-c
P-d
P-6'
P-7
3.00
3.00
300
300
1.25
6.69
25.80
652.100
650.600
640.400
639.750
639.055
638.382
637.600
637.315
639.400
638.750
637.750
636.475
634.732
633.940
635.660
635.160
629.480
0.30
ALZAD
DE 0.02979 EN 63.20 M.
PENDIENTE DE SOLERA DE 0.15909 EN 70.40
PLANTA
2.733
2.733
3.020
3.790
4.839
5.416
8.654
1.923

INAL DEL CANAL Nº 2

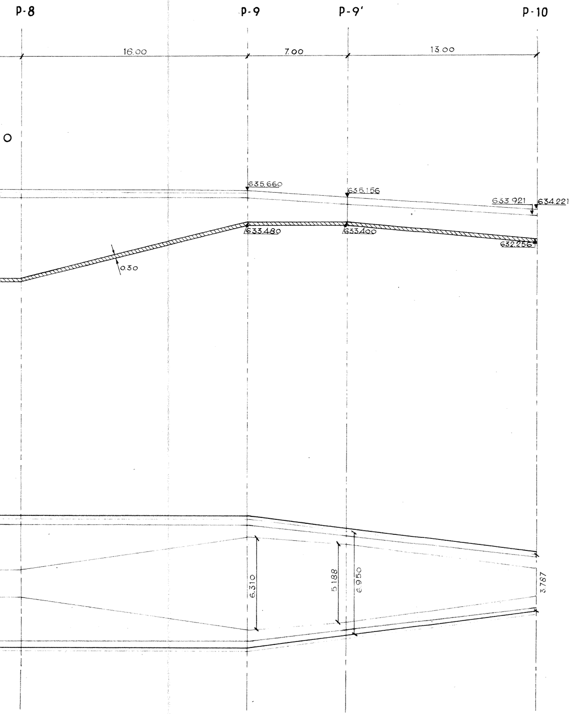
P-8
P-9
P-9'
P-10
16.00
7.00
13.00
635.660
635.156
633.921
634.221
633.480
633.400
632.256
0.30
6.310
5.188
6.950
3.787

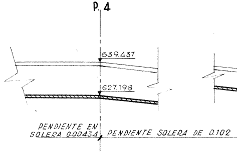
P. 4
639.437
627.198
PENDIENTE EN SOLERA 0.00434
PENDIENTE SOLERA DE 0.102

C O

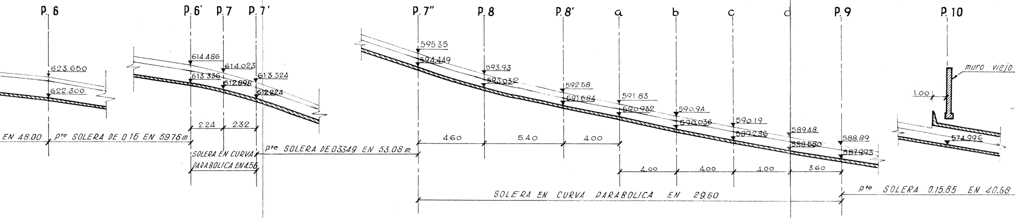

P. 6
623.650
622.300
EN 48.00
pte SOLERA DE 0.15 EN 59.76 m
P. 6'
P. 7
P. 7'
614.486
614.023
613.336
612.896
613.324
612.824
2.24
2.32
SOLERA EN CURVA PARABOLICA EN 4.56
pte SOLERA DE 0.3349 EN 53.08 m
P. 7"
P. 8
P. 8'
a
b
c
d
P. 9
595.35
594.449
593.93
593.032
592.58
591.684
591.83
590.932
590.94
590.036
590.19
589.286
589.48
588.580
588.89
587.993
4.60
5.40
4.00
4.00
4.00
4.00
3.60
SOLERA EN CURVA PARABOLICA EN 29.60
pte SOLERA 0.15.85 EN 40.68
P. 10
muro viejo
1.00
574.996

PLANTA DE LAS EMBOCADURAS DEL CANAL CUBIERTO

ESCALA 1:50

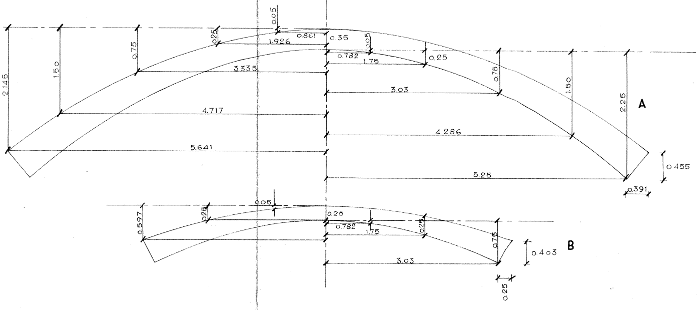

0.05
0.25
0.861
1.926
0.35
0.05
0.782
1.75
0.25
0.75
3.335
1.50
2.145
4.717
3.03
0.75
1.50
2.25
A
4.286
5.641
5.25
0.455
0.391
0.05
0.25
0.597
0.25
0.782
1.75
0.25
0.75
0.403
B
3.03
0.25

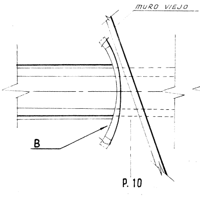

MURO VIEJO
B
P. 10

LCHON AMORTIGUADOR EN EL CANAL Nº 3 ENTRE LOS P.P. 4 y 13'

ESCALA 1:200

ALZADO

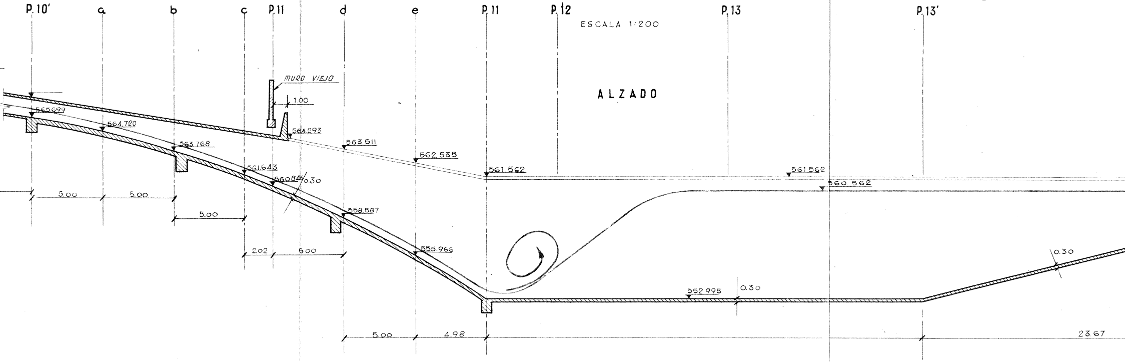
P.10'
a
b
c
P.11
d
e
P.11
P.12
P.13
P.13'
MURO VIEJO
1.00
565.699
564.720
563.768
564.293
563.511
562.535
561.562
561.643
560.846
0.30
558.587
555.966
561.562
560.562
552.995
0.30
0.30
5.00
5.00
5.00
2.02
6.00
5.00
4.98
23.67

PLANTA

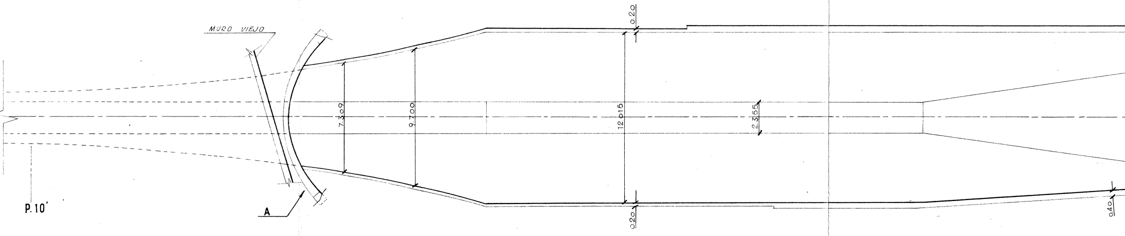
MURO VIEJO
0.20
7.309
9.700
12.015
2.355
0.20
0.40
A
P.10'

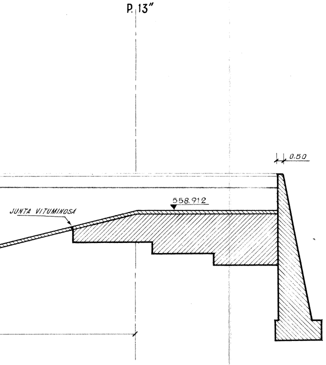
P. 13"
0.50
558.912
JUNTA VITUMINOSA

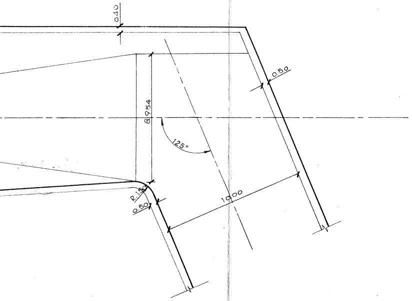
0.40
0.50
8.954
125°
R.1.50
0.50
10.00

EXAMINADO:

EL INGENIERO JEFE DE LA 2ª SECCION

CONFEDERACIÓN HIDROGRAFICA DEL GUADALQUIVIR · SECCIÓN DE CORDOBA

JAEN, DICIEMBRE DE 1954

EL INGENIERO AUTOR DEL PROYECTO